OVS624MAT

Combi-stoomoven, nis 45 cm

€ 1.800,-

Mooi Samen | Groene keuze

Specifi caties

- XL binnenruimte: 52 liter inhoud
- 11 ovenfuncties waaronder turbo-hetelucht, grote grill en combi-stomen
- Temperatuur regelbaar van 40 - 230 °C
- 2 x 25 W halogeen lampen in ovenruimte
- Energieklasse A+

Gebruikersgemak

- Tiptoetsbediening met draai/drukknop en tekstdisplay
- 4 insteekniveaus, op meerdere niveaus bakken
- Timer met uitgestelde start en kookwekker
- Kinderslot
- Koude deur, veilig door 3 glaslagen
- Extra functies: ontdooien, borden verwarmen, snel voorverwarmen en
- regenereren
- Fase bakken; programmeerbaar bakproces tot 3 stappen
- 150 automatische programma's
- Favorieten; eigen programma's opslaan
- Softclose ovendeur
- 100% uitschuifbare en stabiele bakplaten door telescoop geleiding op niveau

Schoonmaakgemak

- Gladde ovendeur en binnenruit uitneembaar
- Stoomschoonprogramma
- Emaille binnenruimte; voorkomt vuilaanhechting
- Uitneembare zijrekjes

Toebehoren

- 1 XL geëmailleerde bakplaat
- 1 XL grillrooster
- 1 XL stoomschaal met gaatjes
- 1 XL stoomschaal zonder gaatjes
- Kernthermometer; schakelt uit wanneer ingestelde kerntempertuur is bereikt

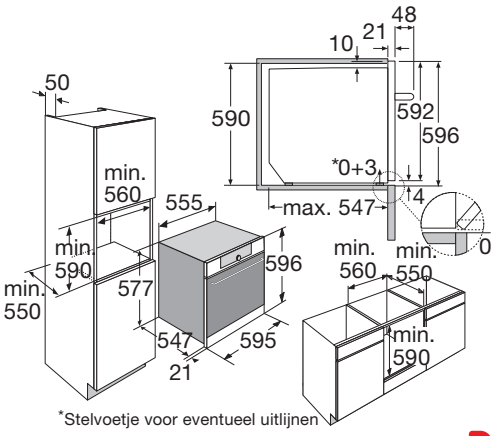

EAN nummer: 8715393135452

Pelgrim
Mooi makkelijk